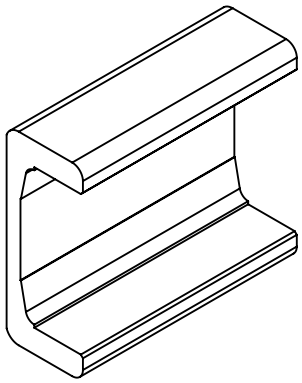

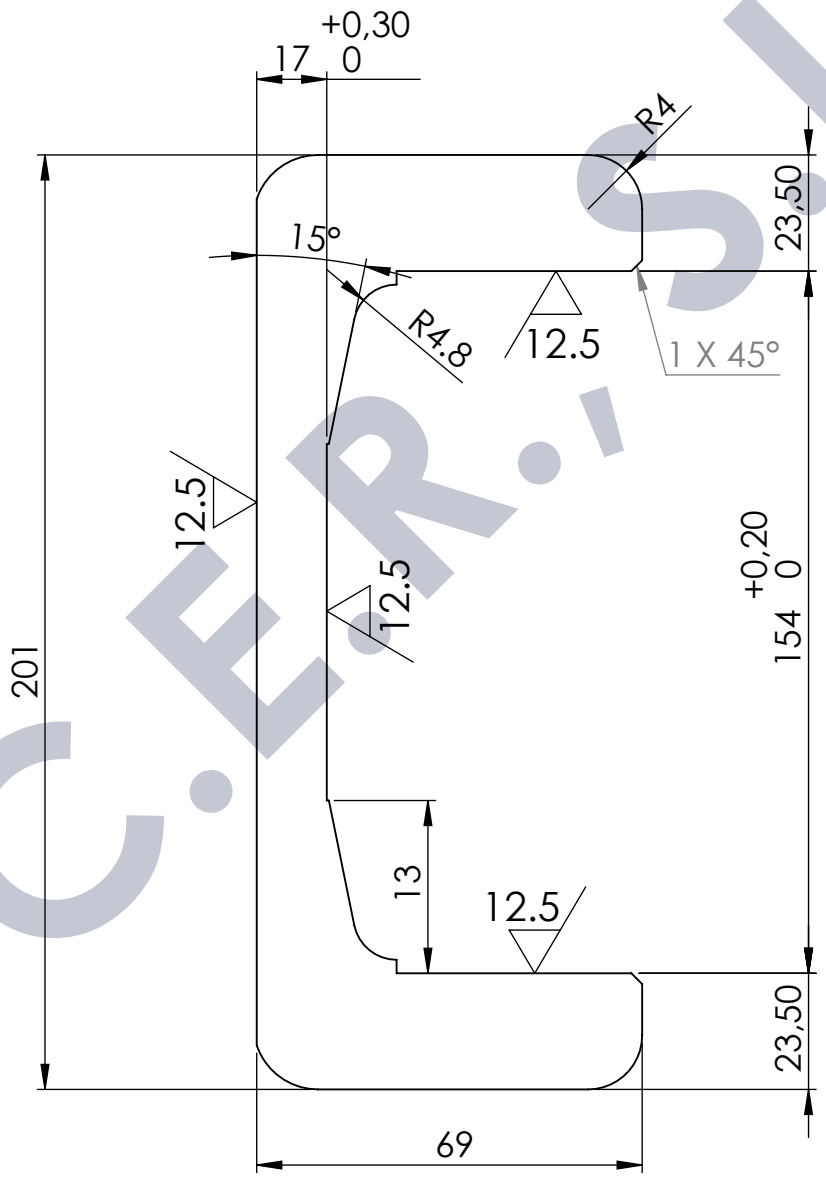


C.E.R. S.L.

C.E.R. CENTRO EUROPEO RICAMBI, S.L.
POL. IND. CAN SINGLA
08640 OLESA MONTSERRAT (BARCELONA)
TEL.: 93 778 51 42 www.rodamientos-cer.com

| MATERIAL | PESO | TRATAMIENTO | C (KN) | $C_0$ (KN) |
|---|---|---|---|---|
| 18MnNb6 | 48.98Kg/m | | | |

DESCRIPCIÓN

PERFIL GUÍA TIPO "U" MECANIZADO

| | FECHA | FIRMA |
|---|---|---|
| DIBUJADO | | |
| REVISADO | | |

CÓDIGO: 5.EC-154L

ESCALA

FORMATO

Tolerancia general ISO 2768

Este diseño es propiedad de C.E.R. Queda prohibido todo tipo de reproducción, aunque parcial, sin autorización escrita de C.E.R.
This design is property of C.E.R. All types of reproduction, even partial, without written authorization of C.E.R are forbidden.