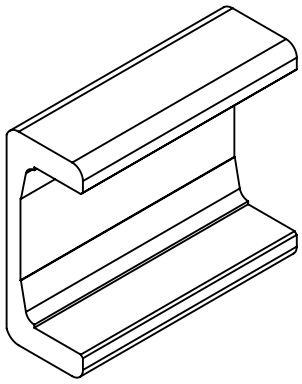

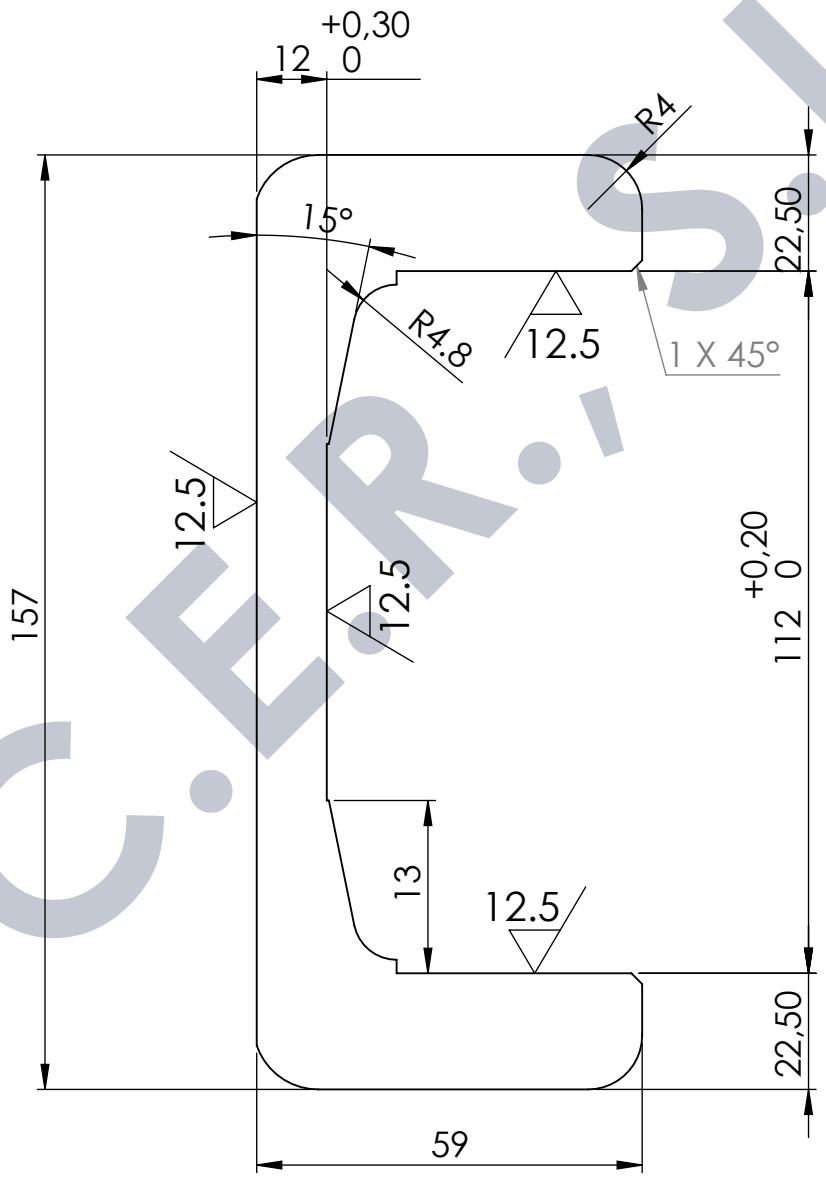

C.E.R. S.L.

C.E.R. CENTRO EUROPEO RICAMBI, S.L.
POL. IND. CAN SINGLA
08640 OLESA MONTSERRAT (BARCELONA)
TEL.: 93 778 51 42 www.rodamientos-cer.com

	FECHA	FIRMA
DIBUJADO		
REVISADO		

MATERIAL	PESO	TRATAMIENTO	C (KN)	C_0 (KN)
18MnNb6	31.47Kg/m			

DESCRIPCIÓN

PERFIL GUÍA TIPO "U" MECANIZADO

CÓDIGO: 5.EC112L

ESCALA

FORMATO

Tolerancia general ISO 2768

Este diseño es propiedad de C.E.R. Queda prohibido todo tipo de reproducción, aunque parcial, sin autorización escrita de C.E.R.
This design is property of C.E.R. All types of reproduction, even partial, without written authorization of C.E.R are forbidden.